令和７年３月
（株）公論出版

ご読者様各位

訂正のお願い

前略

弊社出版物「排ガス装置の点検マニュアル VOL.7」におきまして、誤り及び記載漏れがございました。お詫びするとともに、下記の通り訂正をお願い申し上げます。

◆◆一酸化炭素等発散防止装置

誤	❷二次空気供給装置の機能	×
正	❷二次空気供給装置の機能	○

《対象車》
・ハイエース［H2 系］1TR-FE・2TR-FE（P61）
・ランドクルーザープラド［GDJ15,GRJ15,TRJ15 系］（P87・88）

P61　ハイエース［H2 系］　1TR-FE・2TR-FE　一酸化炭素等発散防止装置

追

構成図

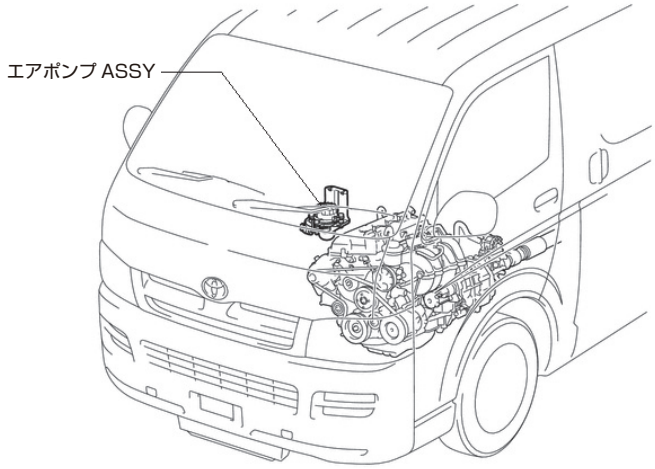

P87·88　ランドクルーザープラド［GDJ15,GRJ15,TRJ15 系］　一酸化炭素等発散防止装置

追

構成図

《2TR-FE》

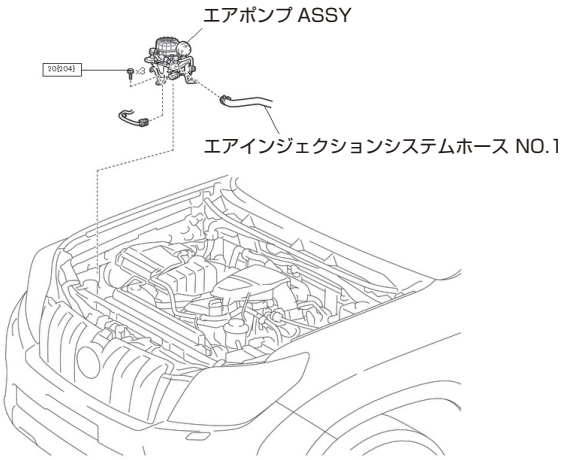

《1GR-FE》

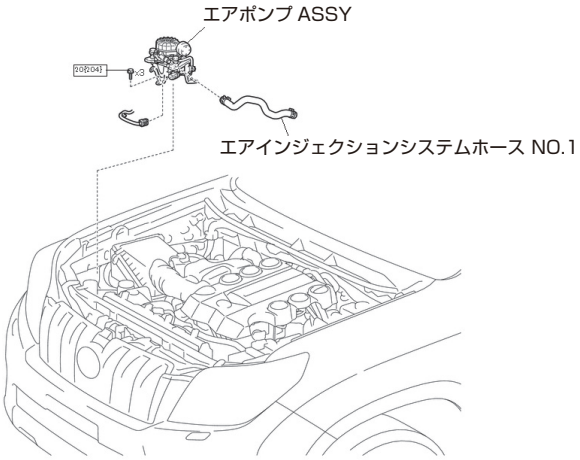

誤	◆◆ブローバイガス還元装置 ◆◆燃料蒸発ガス排出抑止装置 ◆◆一酸化炭素等発散防止装置 構成図　※ N-BOX［JH3·4 系］〇〇〇の構成図 参照
正	◆◆ブローバイガス還元装置 ◆◆燃料蒸発ガス排出抑止装置 ◆◆一酸化炭素等発散防止装置 構成図　※ N-BOX ［JF3·4 系］ 〇〇〇の構成図 参照
《対象車》 ・N-ONE［JG3·4 系］（P131）　N-VAN［JJ1·2 系］（P133）　N-WGN［JH3·4 系］（P133）	

P167　エクリプスクロス PHEV［GL3W 系］　一酸化炭素等発散防止装置

誤	◆一酸化炭素等発散防止装置	
	3 排気ガス再循環装置（EGR）の機能	×
正	◆一酸化炭素等発散防止装置	
	3 排気ガス再循環装置（EGR）の機能	○