令和７年７月
（株）公論出版 編集部

『クレーン・デリック運転士〈クレーン限定〉学科試験 令和７年版』に関するお詫びと訂正のご案内

『クレーン・デリック運転士〈クレーン限定〉学科試験 令和７年版』の内容について誤りがありましたことを、心よりお詫び申し上げます。以下の通り訂正致しますので、お手持ちの本書に加筆訂正をお願い致します。

ご迷惑をおかけ致しまして誠に申し訳ございません。

よろしくお願い申し上げます。

P198	誤	【問 24】 (3) 押しボタンスイッチには、一段目で定速、二段目で高速運転ができるようにした二段押込み式のものがある。
	正	【問 24】 (3) 押しボタンスイッチには、一段目で低速、二段目で高速運転ができるようにした二段押込み式のものがある。

P200	誤	【問 30】感電及びその防止に関する記述として、適切なものは次のうちどれか。
	正	【問 30】感電及びその防止に関する記述として、適切でないものは次のうちどれか。

P203

誤	正
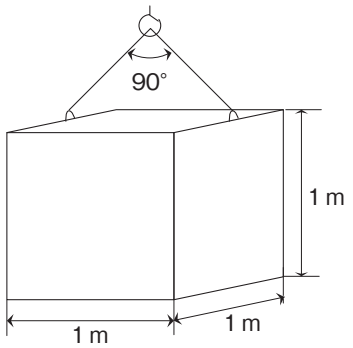	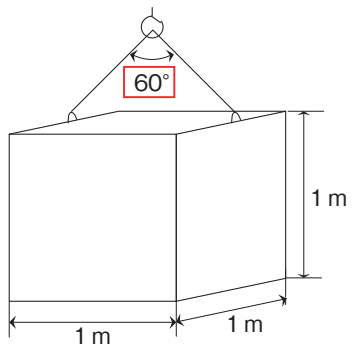

P205

	誤	〔クレーンの運転のために必要な力学に関する知識〕 問 34 (3)
	正	〔クレーンの運転のために必要な力学に関する知識〕 問 34 (4)

P213	誤	**【問 34】(3) B，C，D が不適切。⇒４章４節 _ 重心及び安定（P.158 ～）参照**
	正	**【問 34】(4) B，C，E が不適切。⇒４章４節 _ 重心及び安定（P.158 ～）参照**

P303	誤	**【問 38】(2) A ＜ C ＜ B ⇒４章７節 _ １．張力係数（P.175 ～）参照** ⋮ **＝ A（17.052）＞ C（19.6）＞ B（27.636）**
	正	**【問 38】(2) A ＜ C ＜ B ⇒４章７節 _ １．張力係数（P.175 ～）参照** ⋮ **＝ A（17.052）＜ C（19.6）＜ B（27.636）**